Kerlouan

Modell 1

Katalogseite 2020 s. 148

Ref. 128001001

EAN. 3663660069076

Technische Daten

Nennspannung	230V AC
Eingangsspannungsbereich	230 - 250 V AC
Treiber-Ausgang	-
Stromversorgungsausgang	-
Klasse	1
IP	44
IK	-
Diffusoren	Polycarbonat
Lichtabdeckung	-
Lichtquelle	E27
Lichtstrom	- lm
Energie-Klasse	Classe de la lampe (non fournie)
SDCM	-
Optik	-
Dimmbar	-
Betriebs-Umgebungstemperatur	-
LED-Lebensdauer	-
Umgebungstemperaturbereich	-10 ~50°C
UGR	-
ULR	-
Harmonische Verzerrung THDI	-
Fixierung	Ja
Erkennung	Nein
Mit Stecker IP55	Nein

Installationsanleitung zum Herunterladen

Logistische Angaben

Abmessungen des Modells	H.206 L.316 P.405
Nettogewicht	1.130 Kg
Bruttogewicht	1.970 Kg
Abmessungen der Verpackung 1	H.470 L.350 P.200

Zertifizierungen und Garantien

CE	Pour fiche Média
UL	Nein
EAC	Nein
RoHS	Ja
ENEC	Nein
Anti-Korrosionsschutz	25 Jahre
Technik	5 Jahre
Electronik	5 Jahre

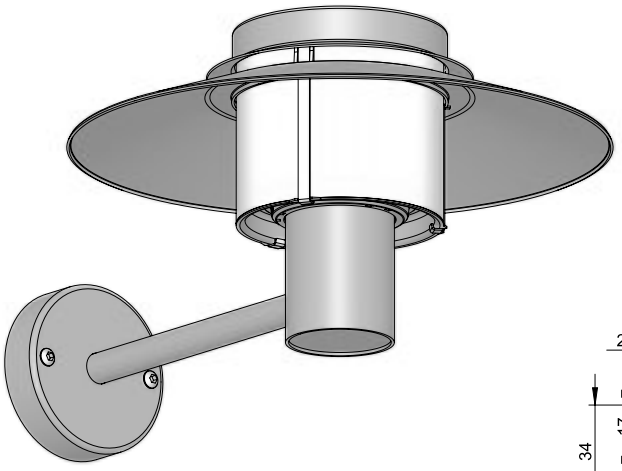

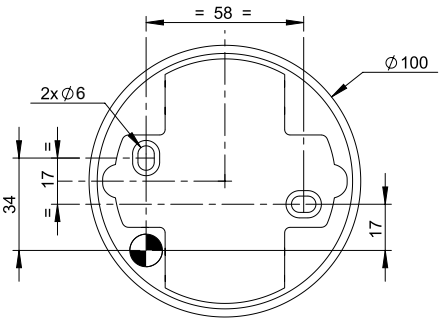

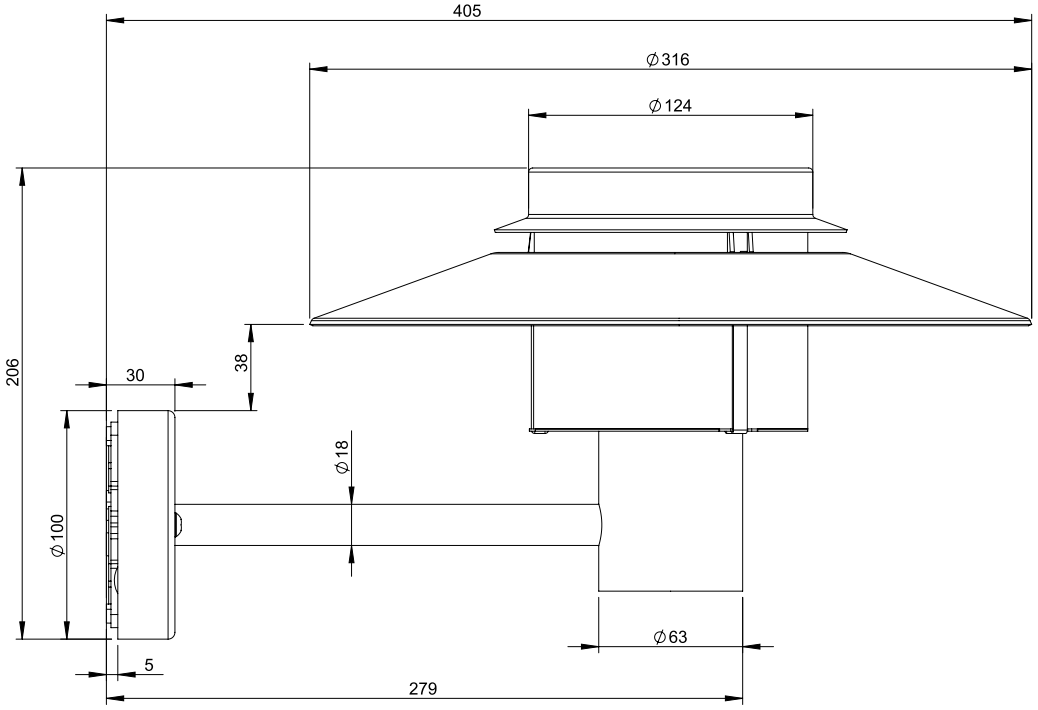

Kerlouan - Modèle 1

: Cable passage

Measurment unit: millimetres